中诚信国际
CCXI

中国建筑股份有限公司
2026 年度跟踪评级报告

中诚信国际信用评级有限责任公司 | 编号：信评委函字[2026]跟踪 0414 号

CHINA CHENGXIN INTERNATIONAL CREDIT RATING CO.,LTD.

声 明

- 本次评级为委托评级，中诚信国际及其评估人员与评级委托方、评级对象不存在任何其他影响本次评级行为独立、客观、公正的关联关系。
- 本次评级依据评级对象提供或已经正式对外公布的信息，以及其他根据监管规定收集的信息，中诚信国际按照相关性、及时性、可靠性的原则对评级信息进行审慎分析，但中诚信国际对于相关信息的合法性、真实性、完整性、准确性不作任何保证。
- 中诚信国际及项目人员履行了尽职调查和诚信义务，有充分理由保证本次评级遵循了真实、客观、公正的原则。
- 评级报告的评级结论是中诚信国际依据合理的内部信用评级标准和方法、评级程序做出的独立判断，未受评级委托方、评级对象和其他第三方的干预和影响。
- 本评级报告对评级对象信用状况的任何表述和判断仅作为相关决策参考之用，并不意味着中诚信国际实质性建议任何使用人据此报告采取投资、借贷等交易行为，也不能作为任何人购买、出售或持有相关金融产品的依据。
- 中诚信国际不对任何投资者使用本报告所述的评级结果而出现的任何损失负责，亦不对评级委托方、评级对象使用本报告或将本报告提供给第三方所产生的任何后果承担责任。
- 本次评级结果自本评级报告出具之日起生效，有效期至受评债项到期兑付日。受评债项存续期内，中诚信国际将定期或不定期对评级对象进行跟踪评级，根据跟踪评级情况决定维持、变更评级结果或暂停、终止评级等。
- 根据监管要求，本评级报告及评级结论不得用于其他债券的发行等证券业务活动。对于任何未经充分授权而使用本报告的行为，中诚信国际不承担任何责任。

中诚信国际信用评级有限责任公司

2026 年 6 月 10 日

发行人及评级结果	中国建筑股份有限公司	**AAA/稳定**
跟踪债项及评级结果	**“23 中建 MTN001”、“23 中建 MTN002”、“23 中建 MTN003”、“24 中建 MTN001”和“24 中建 MTN002”**	**AAA**
跟踪评级原因	根据国际惯例和主管部门要求，中诚信国际需对公司存续期内的债券进行跟踪评级，对其风险程度进行跟踪监测。本次评级为定期跟踪评级。	
评级观点	本次跟踪维持主体及债项上次评级结论，主要基于中国建筑股份有限公司（以下简称“中国建筑”或“公司”）行业龙头地位稳固，竞争实力极强，跟踪期内新签合同额保持增长，业务结构持续优化，地产业务仍处于行业领先地位，拥有良好的内部流动性、多重外部融资渠道以及极强的外部融资能力等方面的优势对公司整体信用实力提供的有力支持。同时，中诚信国际关注到在行业下行背景下 2025 年以来营业收入延续下降态势，减值对利润造成一定影响，债务及财务杠杆水平持续提升，投融资项目回款情况以及房地产开发业务销售去化情况等因素对公司经营及整体信用状况造成的影响。	
评级展望	中诚信国际认为，中国建筑股份有限公司信用水平在未来 12~18 个月内将保持稳定。	
调级因素	**可能触发评级上调因素：**不适用。 **可能触发评级下调因素：**经营及业务承揽规模持续大幅下降；工程回款明显弱化；盈利持续大幅下滑且短期内无法改善；债务过度扩张且投资回报率远未及预期等。	

正 面

- 公司在建筑行业龙头地位稳固，竞争实力极强
- 跟踪期内新签合同额保持增长，业务结构持续优化，地产业务仍处于行业领先地位
- 拥有良好的内部流动性、多重外部融资渠道以及极强的外部融资能力

关 注

- 受行业不景气等因素影响，2025年以来营业收入延续下降态势，减值亦对利润造成一定影响
- 债务规模及财务杠杆水平持续提升
- 需对投融资项目回款情况以及房地产开发业务销售去化情况保持关注

项目负责人：杨思艺 syyang@ccxi.com.cn
项目组成员：刁慧然 hrdiao@ccxi.com.cn

电话：(010)66428877
传真：(010)66426100

主体财务概况

中国建筑（合并口径）	2023	2024	2025	2026.3/2026.1~3
资产总计（亿元）	29,033.23	31,897.74	35,606.80	36,136.74
所有者权益合计（亿元）	7,310.70	7,719.81	8,225.08	8,383.75
负债合计（亿元）	21,722.52	24,177.93	27,381.72	27,752.99
总债务（亿元）	9,412.86	10,089.53	10,845.04	11,295.38
营业总收入（亿元）	22,655.29	21,873.34	20,821.42	5,118.47
净利润（亿元）	735.40	627.46	535.58	163.60
EBIT（亿元）	1,130.14	1,017.76	884.72	--
EBITDA（亿元）	1,274.58	1,168.96	1,031.66	--
经营活动产生的现金流量净额（亿元）	110.30	158.26	205.37	-769.87
营业毛利率（%）	9.83	9.86	9.90	7.93
总资产收益率（%）	3.89	3.34	2.62	--
EBIT 利润率（%）	4.99	4.65	4.25	--
资产负债率（%）	74.82	75.80	76.90	76.80
总资本化比率（%）	58.81	58.98	59.03	59.51
总债务/EBITDA(X)	7.39	8.63	10.51	--
EBITDA 利息保障倍数(X)	3.95	3.56	3.48	--
FFO/总债务(X)	0.08	0.05	0.09	--

注：1、中诚信国际根据中国建筑提供的其经安永华明会计师事务所（特殊普通合伙）审计并出具标准无保留意见的 2023~2025 年审计报告及未经审计的 2026 年一季度财务报表整理。其中，2023 年、2024 年财务数据分别采用了 2024 年、2025 年审计报告期初数，2025 年财务数据采用了 2025 年审计报告期末数。2、中诚信国际分析时将公司计入其他应付款、其他流动负债中的有息部分计入短期债务，将计入其他权益工具和少数股东权益中的永续债计入长期债务；因缺少相关数据，子公司永续债利息未作调整。3、本报告中所引用数据除特别说明外，均为中诚信国际统计口径，其中"--"表示不适用或数据不可比，特此说明。

同行业比较（2025 年数据）

公司名称	新签合同额（亿元）	营业总收入（亿元）	EBIT 利润率（%）	资产负债率（%）	现金周转天数（天）
中国铁建股份有限公司	30,765	10,297.84	3.83	79.51	85
中国交通建设股份有限公司	18,837	7,311.09	6.48	76.83	22
中国冶金科工股份有限公司	11,129	4,553.80	1.86	78.13	-20
中国建筑股份有限公司	**41,510**	**20,821.42**	**4.25**	**76.90**	**134**

中诚信国际认为，与同业企业相比，中国建筑在超高层、大跨度等高端房建领域具有极强的竞争实力，稳居 ENR 全球最大工程承包商首位，新签合同额及营业收入规模最大，同时盈利能力处于行业较好水平，资产负债率亦适中，但现金周转天数较可比企业偏长，面临一定资金占用压力。

资料来源：中诚信国际整理

本次跟踪情况

债项简称	本次债项评级结果	上次债项评级结果	上次评级有效期	发行金额/债项余额（亿元）	存续期	特殊条款
23 中建 MTN001	AAA	AAA	2025/06/10 至本报告出具日	30/30	2023/06/21~2026/06/21 (3+N)	持有人救济、利息递延支付条款、调整票面利率、赎回条款、偿付顺序劣后
23 中建 MTN002	AAA	AAA	2025/06/10 至本报告出具日	30/30	2023/07/13~2026/07/13（3+N）	持有人救济、利息递延支付条款、调整票面利率、赎回条款、偿付顺序劣后
23 中建 MTN003	AAA	AAA	2025/06/10 至本报告出具日	30/30	2023/08/14~2026/08/14（3+N）	持有人救济、利息递延支付条款、调整票面利率、赎回条款、偿付顺序劣后
24 中建 MTN001	AAA	AAA	2025/06/10 至本报告出具日	30/30	2024/04/29~2034/04/29	--
24 中建 MTN002	AAA	AAA	2025/06/10 至本报告出具日	30/30	2024/06/14~2034/06/14	--

注：债券余额为 2026 年 3 月末数据。

主体简称	本次评级结果	上次评级结果	上次评级有效期
中国建筑	AAA/稳定	AAA/稳定	2025/06/10 至本报告出具日

评级模型

中国建筑股份有限公司评级模型打分(C180000_2024_06_2026_1)

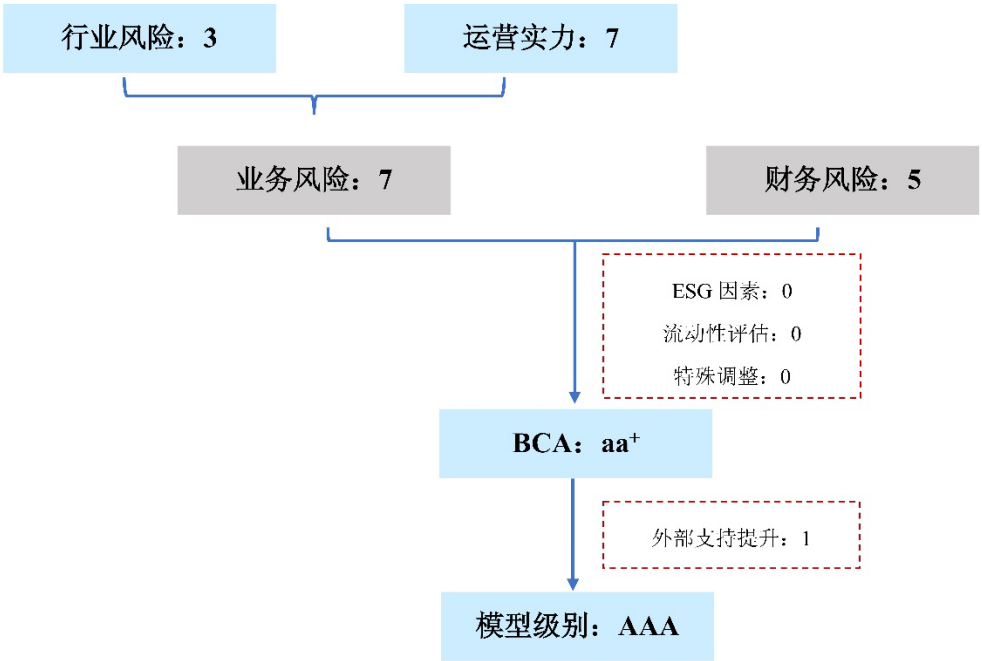

*行业风险得分范围为 1~5，运营实力、业务风险及财务风险得分范围为 1~7，分值越高，表现越好。

注：

调整项：当期状况对企业基础信用等级无显著影响。

外部支持：控股股东中国建筑集团有限公司（以下简称“中建集团”）是我国大型建筑央企之一，拥有突出的行业地位和竞争实力；公司作为中建集团的核心资产，可得到政府和控股股东的大力支持，跟踪期内外部支持无变化。受个体信用状况的支撑，外部支持提升子级是实际使用的外部支持力度。

方法论：中诚信国际建筑行业评级方法与模型 C180000_2024_06

业务风险

宏观经济和政策环境

中诚信国际认为，2026 年一季度中国经济开局良好，生产、出口、投资等多项宏观指标增速回升，新动能持续较快增长，对经济贡献增强。但同时，内需延续疲弱、供强需弱矛盾依然突出，叠加中东地缘冲突引发的输入型通胀压力上升，全球能源供给与供应链扰动加剧，中国经济增长边际承压但稳中有进态势不改。

详见《一季度经济开局良好,地缘风险外溢的扰动或于二季度显现》，报告链接：

https://www.ccxi.com.cn/coreditResearch/detail/12516?type=1

行业概况

中诚信国际认为，受下游行业景气度和资金状况等拖累，建筑企业在市场拓展、垫资和回款等方面承受的压力进一步增大，行业发展增速受阻，建筑企业财务表现普遍弱化。预计 2026 年国家重大战略工程建设需求以及海外建筑市场的拓展有望带来一定的增量空间，但难以完全抵消国内需求不足的影响，在存量市场竞争加剧的背景下，建筑行业总体或将呈负增长态势，行业主体信用水平将趋于弱化。

建筑行业受房地产、基础设施建设和制造业等固定资产投资影响较大。2025 年以来，国内房地产市场景气度延续下行态势，基建稳增长政策持续但投资规模增速继续放缓，加快实体产业转型升级和发展新质生产力的要求对制造业投资有所拉动，但整体仍面临产业链传导压力。综合影响下，全国建筑业增加值增速整体下滑至-1.1%，为改革开放以来首次年度负增长。展望 2026 年，房地产行业景气度仍处于底部周期，对建筑业发展形成阻力；基建投资结构和区域延续分化，虽然新增国家重大战略工程建设需求，但基建领域整体增长承压，增量空间对建筑市场的支撑仍然偏弱；化债政策有助于缓解业主资金状况，但全行业垫资及回款的资金困境将长期存在，仍将限制新项目投放及产值转化。当前国内建筑行业存量竞争格局进一步显现，但建筑企业普遍面临较大的资金压力。海外市场有望成为当前建筑企业对冲国内经营压力的关键抓手，但海外市场面临的多重不确定性仍有待关注。建筑行业投资类业务告别粗放扩张，预计 2026 年将聚焦城市更新、电力水利及西部地区重大项目等领域。在下游行业景气度和资金状况等拖累下，建筑企业在市场拓展、垫资和回款等方面承受的压力进一步增大，行业发展增速受阻，建筑企业财务表现普遍弱化，财务杠杆保持高位运行。预计 2026 年建筑业总产值或将延续负增长态势，但在宽松资金环境下建筑企业债券发行利差整体收窄，多数发债主体信用资质较好，整体偿债压力相对可控。

详见《中国建筑行业展望，2026 年 2 月》，报告链接 https://www.ccxi.com.cn/coreditResearch/detail/12410?type=1

运营实力

中诚信国际认为，中国建筑在房建、基建施工领域具有极高的市场地位，行业龙头地位稳固，资质齐备且等级很高，业务多元化水平极高；2025 年以来，公司新签合同额持续增长，但部分业主资金回收情况值得关注；行业不景气背景下，公司持续优化业务结构，投融资业务和房地产开发业务稳健发展，但需关注后续运营回款以及销售去化情况。

2025 年以来公司产权结构无较大变化，董事会及高管层部分人员发生变动，取得及处置子公司

对业务结构无重大影响，战略方向明确且具有持续性。

因公司回购并注销限制性股票[1]，2025 年以来公司股本略有下降；截至 2026 年 3 月末，公司股本为 413.20 亿元，控股股东中建集团持有 57.70%股权，实际控制人为国务院国有资产监督管理委员会（以下简称“国务院国资委”）。

2025 年以来，公司部分董事、高级管理人员发生变更，系正常职务调整。**中诚信国际认为，**相关人事变动对公司治理结构、日常经营活动及控股权均未产生实质影响，公司治理结构较为稳定。2025 年以来，公司未发生对合并范围及业务结构产生重大影响的投资、资产整合和剥离行为。跟踪期内公司战略规划未发生重大变化，战略方向较为明确且具有持续性，“十五五”期间公司将以“一创五强”战略目标为指引，突出主责主业，加大战略性新兴产业拓展力度。

公司竞争优势显著，行业龙头地位稳固，项目承揽能力极强，2025 年新签合同额继续保持增长，项目质量整体较高，但回款风险仍值得关注；施工资质齐备且等级很高，奖项积累丰富，技术实力极强。

公司核心业务系以房屋建筑和基础设施业务为代表的工程施工业务，拥有规划、勘察、设计、投资、施工、运营的完整产业链，具有极强的竞争实力和抗风险能力。2025 年，公司在 ENR 公布的全球最大 250 家承包商中位列全球业务第 1 位和国际业务第 6 位，行业龙头地位稳固。

2025 年，在基建核心业务良好拓展的带动下，公司市场承揽规模持续扩大，同时受房地产行业深度调整及公司优化业务结构影响，营业总收入有所下降，新签合同额对营业总收入的覆盖倍数有所上升。截至 2025 年末，公司在手合同额 70,828 亿元[2]，充足的项目储备能够为公司的可持续发展提供有力支持。基建方面，公司在国内外城市轨道交通、高铁、特大型桥梁、高速公路、市政道路、城市综合管廊、港口与航道、电力、矿山、冶金、石油化工、机场、核电站等基建领域快速发展，完成了众多经典工程；公司在房屋建筑工程领域亦具有绝对优势，聚焦“优质客户、优质项目、重点区域、重点领域”市场策略，在超高层、大型场馆、工业厂房等细分领域承建了一大批地标性建筑，代表我国乃至全球房屋建筑领域的领先水平，项目质量整体较高。此外，以房建为主的业务结构使得公司存在一定体量的民营房企业主，但整体来看客户仍以政府、政府平台及地方国企为主。**中诚信国际注意到，**在业主资金趋紧的背景下，公司仍存在部分应收账款难以收回的情况，相关资金回收风险值得关注。

公司资质体系完备、高端优势突出；截至 2025 年末，公司拥有建筑工程、市政公用工程、公路工程、港口与航道工程、石油化工工程等类别施工总承包特级资质 80 项、工程设计综合甲级资质 1 项、工程勘察综合甲级资质 4 项，拥有长输管道 GA1 安装许可 3 项、GA1 设计许可 2 项。同期末，公司累计获得詹天佑奖超 140 项、国家科学技术奖励超 80 项，获奖数量保持行业领先，品牌知名度和行业影响力持续提升。

2025 年，得益于能源工程合同额增长等因素，基建业务新签合同额保持上升态势，房建业务新签合同额占比则同比下降，且其中工业厂房等公共建筑领域新签占比持续提升；公司业务结构进

[1] 公司完成回购激励对象不符合解锁条件的限制性股票 289,932,000 股，并予以注销。
[2] 其中，已签订合同但尚未开工项目金额 22,352 亿元，在建项目中未完工部分金额 48,476 亿元。

一步优化，业务类型布局均衡，且区域多元化程度极高。

房建业务系公司核心业务，涵盖住宅、公共建筑、工业厂房、商业等细分领域，集中度尚可，跟踪期内房建业务新签合同额占比进一步下降。得益于公司承接了一批半导体、新能源、电子及通信、生物医药、航天航空等高端制造业厂房项目，2025 年工业厂房新签合同额同比大幅增长 23.1%，同时其他类项目（市政配套建筑、仓储物流、算力数据中心等）新签合同额亦有较大增幅，推动房建业务新签合同额总额同比增长 0.5%；住宅、保障房、科教文卫体设施以及商业综合等领域新签合同额则均有所下降。整体来看，公司房建业务结构持续优化，工业厂房等公共建筑领域新签合同额占比持续提升，住宅业务新签合同额占比下降至房屋建筑新签的 20.0%，合同质量稳步提升。

公司基建业务涵盖能源工程、市政工程、交通运输、水务环保、水利水运等细分领域，不存在对单一领域的过度依赖。2025 年，公司在新疆、甘肃、内蒙古、山西等地承接了一批以光伏发电、风电、核电为代表的能源工程项目，推动能源工程新签合同额同比增长 17.2%，加之水利水运及其他类项目合同额增加，当期基建业务新签合同额总额同比增长 4.1%。此外，当期水务及环保、交通运输工程新签合同额均同比下降，市政工程新签合同额则较为稳定。

表 1：近年来公司新签合同额情况（亿元、%、X）

	2023		2024		2025	
	新签合同额	占比	新签合同额	占比	新签合同额	占比
房屋建筑	26,894	69.45	26,516	64.98	26,654	64.21
其中：住宅	6,619	17.09	5,732	14.05	5,324	12.83
保障性住房	1,584	4.09	1,383	3.39	1,042	2.51
工业厂房	6,218	16.06	7,216	17.68	8,885	21.40
科教文卫体设施	5,342	13.79	5,171	12.67	4,225	10.18
商业综合	5,169	13.35	4,997	12.25	3,786	9.12
其他（市政配套建筑、仓储物流、算力数据中心等）	1,962	5.07	2,017	4.94	3,392	8.17
基础设施	11,685	30.17	14,149	34.67	14,728	35.48
其中：市政工程	2,829	7.30	2,647	6.49	2,611	6.29
交通运输工程	2,598	6.71	2,288	5.61	2,060	4.96
能源工程	2,697	6.96	5,008	12.27	5,870	14.14
水务及环保	1,157	2.99	2,040	5.00	1,569	3.78
水利水运	501	1.29	544	1.33	721	1.74
其他（石油化工工程等）	1,903	4.91	1,622	3.97	1,897	4.57
勘察设计	148	0.38	143	0.35	128	0.31
建筑业务新签合同额合计	**38,727**	**100.00**	**40,808**	**100.00**	**41,510**	**100.00**
建筑业务新签合同额/营业总收入	**1.71**		**1.87**		**1.99**	
房地产业务合约销售额	4,514	--	4,219	--	3,948	--

资料来源：公司年报，中诚信国际整理

区域方面，公司业务覆盖全国，区域多元化程度很高。海外方面，2025 年公司继续坚持海外高质量发展战略，积极参与共建“一带一路”，深耕重点国别市场，东南亚、西亚、北非、中亚地区订单规模快速增长，实现新签合同额 2,550 亿元，同比增长 15.2%，其中建筑业务新签合同额 2,257 亿元，同比增长 6.9%。整体来看，公司业务所处区域分散，不存在对单一区域的过度依赖。**中诚信国际关注到**，海外工程受当地经济形势、政治、法律以及汇率变动的影响较大，各地区所面临的风险因素较难控制，加之国际政治经济环境不确定性加大，或将导致国际工程业务面临的经

营风险加大，需对海外业务经营、回款情况及项目承揽的可持续性保持关注。

2025 年，公司稳健发展投资业务，投资收支比保持高位，同时 PPP 项目数量有所下降，后续资本支出压力尚可，但 PPP 项目回款进度较为缓慢，需对其运营回款及资金占用情况保持关注。

投资业务方面，2025 年公司坚持稳健的投资策略，严控新增投资项目质量，加大项目投资回款力度，投资收支比处于较高水平。具体来看，公司加大重大基础设施、战略性新兴产业项目拓展力度，基础设施投资及城镇综合建设当期投资额均有所增加。回款方面，受地方政府资金紧张等因素影响，基础设施投资回款额同比下降 4.1%，同时房建工程投资及城镇综合建设回款额则均有所提升。

自 2023 年 11 月财政部发布 PPP 新机制指导意见以来，公司未新增 PPP 项目，重点强化存量项目管理。2025 年，公司主动与地方政府对接，终止存量 PPP 项目 14 个。截至 2025 年末，公司 PPP 项目主要集中在交通运输以及市政工程等领域，在施 PPP 项目 416 个，权益投资额 5,951 亿元，累计完成投资额为 5,325 亿元，整体来看后续资本支出压力尚可；其中进入运营期 365 个，权益投资额约 5,097 亿元，同期末累计实现回款额为 1,515 亿元，整体来看资金回收进度偏缓，与投资节奏之间存在一定错配。

中诚信国际认为，投融资类业务可对公司业务规模的提升形成重要支撑，2025 年以来公司稳健发展投资业务，投资收支比保持高位，同时压降存量 PPP 项目数量，后续资本支出压力尚可，但 PPP 项目回款进度较为缓慢，对公司资金形成占用，需对此保持关注。

表 2：近年来公司投资业务开展情况（亿元、%）

	2023	2024	2025
当期完成投资额	929	827	834
其中：基础设施投资	417	321	340
房建工程投资	435	404	391
城镇综合建设	77	102	103
实现投资回款	698	836	844
其中：基础设施投资	246	293	281
房建工程投资	373	423	440
城镇综合建设	79	120	123
投资收支比	75.13	101.09	101.20
在施 PPP 项目数量（个）	443	430	416

资料来源：公司年度报告，中诚信国际整理

表 3：截至 2025 年末公司在实施 PPP 项目业务分布情况（亿元）

	权益投资额	累计完成投资额	累计实现回款额
交通运输类	2,435	2,047	360
市政工程类	1,924	1,823	696
城镇综合开发类	696	612	178
文体医疗及保障房类	607	579	224
生态环保和其他类	289	264	57
合计	**5,951**	**5,325**	**1,515**

资料来源：公司年度报告，中诚信国际整理

公司地产业务处于行业领先地位，受房地产行业持续下行影响，2025 年公司房地产业务投资进一步放缓，销售额亦延续下降态势，需关注后续投资压力和未来销售去化情况。

2025 年公司房地产业务坚持布局核心城市核心区域，旗下中海地产权益销售额位居行业前列，中建壹品、中建智地、中建东孚、中建信和、中建玖合等品牌保持中国房地产企业销售业绩排名百强。公司全年新购置土地 88 宗，期末土地储备 6,961 万平方米，新增土地储备 928 万平方米，总购地金额 1,892 亿元，新增土地储备全部位于一线、二线及省会城市，土地储备结构进一步优化。

2025 年房地产市场表现疲软，公司加强项目质量管控，房地产开发业务投资额、开工面积、竣工面积等同比均有所下降；当期销售面积虽然有所增加，但因售价下行，销售额仍同比下降。**中诚信国际认为，**公司房地产业务实力雄厚，品牌价值突出，产业链竞争优势明显，开发区域及项目质量较优，运营情况稳健，对公司业绩形成良好补充，但在手项目的后续投资压力和销售去化情况仍需保持关注。

表 4：近年来公司房地产业务运营情况

指标	2023	2024	2025
新开工面积（万平方米）	1,428	1,052	975
竣工面积（万平方米）	2,139	1,632	1,622
在建面积（万平方米）	6,321	5,665	5,036
完成投资额（亿元）	3,061	2,674	2,540
合约销售额（亿元）	4,514	4,219	3,948
投资回款额（亿元）	3,540	3,510	2,958
合约销售面积（万平方米）	1,858	1,461	1,509
当期平均售价（元/平方米）	24,292	28,810	26,166
新增土地储备（万平方米）	1,310	882	928
期末土地储备（万平方米）	8,522	7,718	6,961

资料来源：公司年报，中诚信国际整理

财务风险

中诚信国际认为，中国建筑以经营性业务利润为主的利润结构较优，盈利及经营获现能力很强，但需关注营收下降以及减值损失的不利影响；2025 年以来公司业务规模扩张带动资产、债务规模增长，财务杠杆水平有所上升，但凭借良好的内部流动性、多重融资渠道以及极强的外部融资能力，仍维持极强的偿债能力，同时需对债务管控情况保持关注。

盈利能力

受房地产行业深度调整、建筑市场需求走弱等因素影响，2025 年公司营业收入同比下降，加之减值规模提升，当期盈利指标小幅弱化，但整体仍维持很强的盈利能力；需关注工程款项回收、房地产项目去化及相关资产减值风险。

2025 年，受房地产行业深度调整、建筑市场需求走弱等因素影响，营业总收入同比下降 4.81%。毛利率方面，房地产开发业务毛利率持续下降，但受益于公司加强成本管控，房屋建筑板块毛利率有所回升，基础设施建设与投资板块毛利率较为稳定，综合来看当期营业毛利率微幅提升。

经营性业务利润是公司利润的最主要来源，2025 年公司加强成本管控，期间费用整体下降，但因营业收入有所减少，期间费用率小幅上升，经营性业务利润同比下降 4.78%。同时，在房地产

行业需求低迷、业主流动性趋紧等背景下，公司地产项目所处区域房价下行、在手项目推进和回款受到一定影响，以房地产存货跌价以及合同资产减值为主的资产减值损失和以应收账款减值为主的信用减值损失均同比有所增加，对利润形成侵蚀，后续减值情况仍值得关注。2025 年，受行业景气度影响合联营企业业绩不佳，导致长期股权投资收益减少，加之债权投资取得的利息收入下降，当期投资收益同比减少。此外，受企业合并以及去年同期确认较大规模诉讼预计负债而当期无此因素等事项影响，2025 年公司营业外损益由负转正。整体来看，2025 年公司利润总额和 EBIT 均有所减少，EBIT 利润率下降 0.40 个百分点，但整体盈利能力仍然很强。2026 年一季度，公司营业总收入同比下降 7.85%，利润总额同比下降 8.85%，盈利规模延续下降态势。

表 5：近年来公司主要板块收入和毛利率构成（亿元、%）

项目	2023		2024		2025	
	收入	毛利率	收入	毛利率	收入	毛利率
房屋建筑工程	13,837.44	7.26	13,218.01	7.40	12,342.06	8.45
基础设施建设与投资	5,565.61	9.83	5,509.03	10.03	5,431.80	9.90
房地产开发与投资	3,088.08	18.21	3,063.19	17.28	2,843.94	14.43
勘察设计	117.47	21.25	108.22	21.03	101.71	18.02
其他	440.53	22.90	339.82	24.34	401.55	14.91
分部间抵消	-393.84	--	-364.94	--	-299.64	--
营业总收入/营业毛利率	**22,655.29**	**9.83**	**21,873.34**	**9.86**	**20,821.42**	**9.90**

注：因四舍五入存在尾数差异。
资料来源：公司年报，中诚信国际整理

资产质量

2025 年以来公司资产和负债规模随业务发展保持增长，营运资金周转效率有所下降，同时有息债务增速较快，财务杠杆比率随之上升，未来债务管控情况有待关注。

随着工程项目推进以及房地产业务开展，应收账款、合同资产和存货规模均有所提升，共同推升 2025 年末公司资产总额。截至 2025 年末，账龄在 1 年以内的应收账款占比为 70.33%；按单项累计计提坏账准备 399.09 亿元，计提比例 27.26%，按组合累计计提坏账准备 311.94 亿元，计提比例 9.17%；其中 2025 年新增坏账准备 153.02 亿元。同期末，按单项累计计提合同资产减值准备 106.58 亿元，计提比例 9.39%；按组合累计计提合同资产减值准备 27.74 亿元，计提比例 0.57%；2025 年合同资产减值准备新增 22.09 亿元。中诚信国际将对公司应收账款和合同资产减值计提及后续回收情况保持关注。存货中以房地产开发成本和开发产品为主，2025 年以来存货规模持续增加；同期新增存货跌价准备 20.94 亿元。整体来看，2025 年末公司经营占款增加，资金存量有所下降，其中受限货币资金 464.48 亿元[3]。

公司负债结构以经营性负债和有息债务为主。公司经营性负债规模较大，与业务规模较为匹配，2025 年末应付账款保持上升态势，合同负债主要为预售房产款，亦有所增加。2025 年以来，公司现金周转天数同比提升，营运资金周转效率则有所下降。有息债务方面，在行业不景气背景下，工程项目推进、房地产及投资类业务发展使得公司的外部融资需求增加，总债务进一步增长，债务期限结构较为合理。得益于未分配利润积累，2025 年末公司净资产规模同比提升，但负债和

[3] 货币资金用作存放中央银行款项、银行承兑汇票保证金存款、履约保证金存款及法院诉讼冻结等而导致所有权或使用权受到限制。

债务规模增加仍使得财务杠杆有所上升，需对未来债务管控情况保持关注。

现金流及偿债情况

2025 年公司经营获现规模有所提升，凭借良好的内部流动性以及极强的外部融资能力，整体偿债能力仍保持很强水平。

2025 年，公司加强现金流管控，经营性现金净流入规模同比增长。同期，随着公司投融建项目的推进，当前投资活动现金流净缺口大幅增加，但因当期投融建项目引入少数股东出资规模减少，筹资活动现金净流入规模同比下降。2026 年一季度，受建筑行业季节性支付等因素影响，经营活动现金呈大幅净流出态势，资金来源主要依靠筹资解决。

偿债指标方面，2025 年 EBITDA 同比减少，其仍可完全覆盖利息支出，但对债务本金的保障能力有所下降。营运资本的增加使得 FFO 同比上升，其对总债务的覆盖能力亦有所增强。公司非受限货币资金较为充裕，可基本覆盖当期末短期债务。整体来看，凭借良好的内部流动性以及极强的外部融资能力，公司仍保持了极强的偿债能力。

截至 2026 年 3 月末，公司共获得各银行综合授信额度 47,100 亿元，其中未使用额度 25,100 亿元，未使用授信充足。同时，作为 A 股上市公司，公司具备股权融资渠道。资金管理方面，公司执行资金归集制度，实行收支两条线管理，下属中建财务有限公司对各子公司的资金按照“应归尽归”原则实施每日归集。

表 6：近年来公司财务相关指标（亿元、%、X）

	2023	2024	2025	2026.3/2026.1~3
期间费用合计	1,066.81	1,083.10	1,045.64	190.98
期间费用率	4.71	4.95	5.02	3.73
经营性业务利润	1,031.79	984.73	937.68	198.57
资产减值损失	-57.06	-64.57	-72.10	0.09
信用减值损失	-85.96	-136.34	-186.55	-0.08
投资收益	40.36	15.05	8.03	9.61
营业外损益	-1.37	-5.19	12.73	0.55
利润总额	**929.95**	**800.46**	**702.22**	**208.90**
EBIT 利润率	4.99	4.65	4.25	--
货币资金	3,587.91	4,244.26	4,116.70	3,742.03
应收账款	2,576.99	3,171.44	4,155.59	4,422.87
存货	7,963.43	7,721.68	8,158.66	8,260.37
合同资产	3,349.54	4,454.01	5,889.68	6,225.19
其他非流动资产	3,181.54	3,526.03	3,574.39	3,624.02
流动资产/总资产	70.57	71.45	73.20	73.41
总资产	**29,033.23**	**31,897.74**	**35,606.80**	**36,136.74**
短期借款	1,243.52	1,157.46	1,702.46	1,812.54
应付账款	6,899.58	8,280.89	9,974.78	9,815.43
合同负债	3,169.84	3,453.88	3,777.79	3,865.57
其他应付款	1,397.40	1,475.75	1,540.00	1,543.50
总负债	**21,722.52**	**24,177.93**	**27,381.72**	**27,752.99**
短期债务/总债务	33.40	30.93	34.25	34.74
总债务	**9,412.86**	**10,089.53**	**10,845.04**	**11,295.38**
股本	419.20	416.10	413.20	413.20
未分配利润	3,498.38	3,825.03	4,090.02	4,228.83
少数股东权益	3,034.60	3,094.83	3,309.53	3,333.01

所有者权益合计	**7,310.70**	**7,719.81**	**8,225.08**	**8,383.75**
资产负债率	74.82	75.80	76.90	76.80
总资本化比率	58.81	58.98	59.03	59.51
经营活动净现金流	110.30	158.26	205.37	-769.87
投资活动净现金流	-265.02	-25.31	-321.50	-27.14
筹资活动净现金流	304.50	151.10	115.79	440.94
非受限货币资金/短期债务	1.05	1.16	0.98	--
总债务/EBITDA	7.39	8.63	10.51	--
EBITDA 利息保障倍数	3.95	3.56	3.48	--
FFO/总债务	0.08	0.05	0.09	--
现金周转天数（天）	112.92	114.41	133.96	--

注：其他非流动资产主要为合同资产非流动部分。
资料来源：公司财务报表，中诚信国际整理

其他事项

截至 2025 年末，公司受限资产账面价值共 4,401.53 亿元，占总资产比重为 12.36%，其中包括受限货币资金 464.48 亿元，以及为取得借款而抵质押的应收账款 26.15 亿元、存货 907.13 亿元、合同资产 1,811.07 亿元、投资性房地产 722.86 亿元、无形资产 141.56 亿元及长期应收款 279.54 亿元等。

截至 2025 年末，公司及下属子公司对外担保余额合计 65.32 亿元，主要是对合营、联营企业的担保代偿风险；此外，公司为商品房承购人向银行抵押借款提供担保余额 636 亿元，承购人以其所购商品房作为抵押物，整体代偿风险不大。同期末，公司涉及未决诉讼或仲裁形成的或有负债金额合计为 217.72 亿元，主要系与工程质量、工程款及融资等相关的纠纷，需对相关案件后续进展保持关注。

过往债务履约情况：根据公司提供的《企业信用报告》及相关资料，2023 年~2026 年 4 月末，公司本部所有借款均到期还本、按期付息，未出现延迟支付本金和利息的情况。根据公开资料，截至本评级报告出具日，公司在公开市场无信用违约记录。

假设与预测 [4]

假设

——2026 年，预计中国建筑新签合同额将保持增长态势。

——2026 年，随着中国建筑项目建设、房地产开发和投融资项目推进，预计总债务规模将进一步上升。

——2026 年，预计中国建筑将继续保持稳健的财务政策。

预测

[4] 中诚信国际对发行主体的预测性信息是中诚信国际对发行主体信用状况进行分析的考量因素之一。在该项预测性信息作出时，中诚信国际考虑了与发行主体相关的重要假设，可能存在中诚信国际无法预见的其他事项和假设因素，该等事项和假设因素可能对预测性信息造成影响，因此，前述的预测性信息与发行主体的未来实际经营情况可能存在差异。

表 7：预测情况表（%、X）

重要指标	2024 年实际	2025 年实际	2026 年预测
总资本化比率	58.98	59.03	58.00~59.00
总债务/EBITDA	8.63	10.51	11.00~12.00

资料来源：实际值根据企业提供资料，中诚信国际整理；预测值根据企业提供资料及假设情景预测

调整项

中诚信国际认为，公司 ESG 表现较好，潜在 ESG 风险较小；货币资金充裕及备用流动性较为充足，股债融资渠道畅通，未来一年流动性来源可对流动性需求形成覆盖。

ESG[5]表现方面，中国建筑注重可持续发展和安全管理，并积极履行作为央企的社会责任；治理结构较优，内控制度较完善，目前 ESG 表现较好，潜在 ESG 风险较小，与前次 ESG 评估无重大变化。**流动性评估方面**，中国建筑货币资金充裕，经营获现能力很强，未使用授信额度充足，且公司目前债务融资工具发行顺畅；此外，作为 A 股上市公司，具备股权融资渠道，备用流动性极为充足。公司资金流出主要用于施工项目推进、投融资项目建设、房地产项目投入以及债务的还本付息等，其中公司债务以长期债务为主，且银行借款可续贷比例很高，债务集中到期压力可控。公司资金平衡能力极强，未来一年流动性来源对流动性需求可形成有效覆盖，流动性评估对公司基础信用等级无显著影响。

外部支持

控股股东中建集团实力雄厚，作为其核心子公司，公司在业务模式创新、科学研发等诸多方面均获得了股东和政府的大力支持。

公司控股股东中建集团是全球最大的工程承包商，是我国大型建筑央企，拥有突出的战略地位和竞争实力。长期以来，中建集团在组织结构、产业结构和资产结构改革等方面能够获得国务院国资委和政府的支持。作为中建集团的核心资产，多年来公司在模式创新、改革试点、科学研发等诸多方面获得了各级政府及中建集团的大力支持，随着国企改革的深入推进，有利于进一步激发公司各项业务的经营活力。

跟踪债券信用分析

“23 中建 MTN001”、“23 中建 MTN002”、“23 中建 MTN003”设置持有人救济、续期选择权、利息递延支付条款、票面利率选择权、赎回条款、劣后条款，跟踪期内未触发上述条款，但“23 中建 MTN001”、“23 中建 MTN002”、“23 中建 MTN003”可能分别于 2026 年 6 月 21 日、2026 年 7 月 13 日和 2026 年 8 月 14 日由公司赎回。

“23 中建 MTN001”、“23 中建 MTN002”、“23 中建 MTN003”、“24 中建 MTN001”和“24 中建 MTN002”均未设置担保增信措施，债券信用水平与公司信用实力高度相关。跟踪期内公司仍保持极强的竞争实力，虽然营收下降以及减值计提对盈利造成一定影响，但盈利能力仍处于行业较好水平，且考虑到公司拥有良好的内部流动性、多重外部融资渠道以及极强的外部融资能力，债

[5] 中诚信国际的 ESG 因素评估结果以中诚信绿金科技(北京)有限公司的 ESG 评级结果为基础，结合专业判断得到。

券接续压力不大，跟踪期内信用质量无显著恶化趋势，目前跟踪债券信用风险极低。

评级结论

综上所述，中诚信国际维持中国建筑股份有限公司的主体信用等级为 **AAA**，评级展望为稳定；维持“23 中建 MTN001”、“23 中建 MTN002”、“23 中建 MTN003”、“24 中建 MTN001”和“24 中建 MTN002”的信用等级为 **AAA**。

附一：中国建筑股份有限公司股权结构图及组织结构图（截至 2026 年 3 月末）

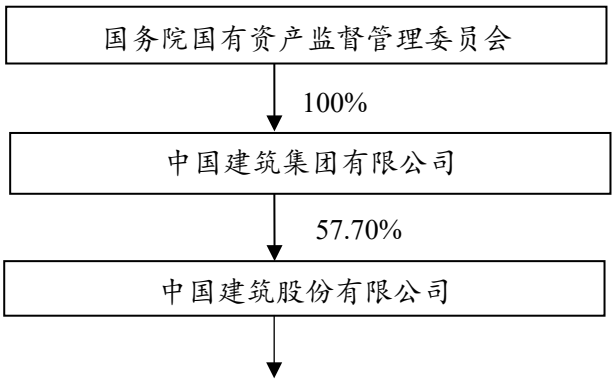

截至 2025 年末公司主要子公司（%、亿元）

全称	简称	持股比例	2025 年末		2025 年	
			总资产	净资产	营业总收入	净利润
中国建筑一局（集团）有限公司	中建一局	100.00	1,740.50	346.91	1,452.59	35.06
中国建筑第二工程局有限公司	中建二局	100.00	2,236.04	363.43	1,609.94	26.61
中国建筑第三工程局有限公司	中建三局	100.00	4,805.77	963.60	4,227.05	117.32
中国建筑第四工程局有限公司	中建四局	100.00	1,898.96	200.03	1,140.24	3.84
中国建筑第五工程局有限公司	中建五局	100.00	2,252.35	414.62	1,738.99	36.90
中国建筑第六工程局有限公司	中建六局	100.00	901.11	165.79	687.68	9.30
中国建筑第七工程局有限公司	中建七局	100.00	2,042.95	248.76	1,086.18	5.93
中国建筑第八工程局有限公司	中建八局	100.00	5,139.38	1,046.73	4,586.82	126.27
中国海外集团有限公司	中海集团	100.00	11,171.04	4,061.62	2,826.08	217.10

资料来源：公司及各子公司年报，中诚信国际整理

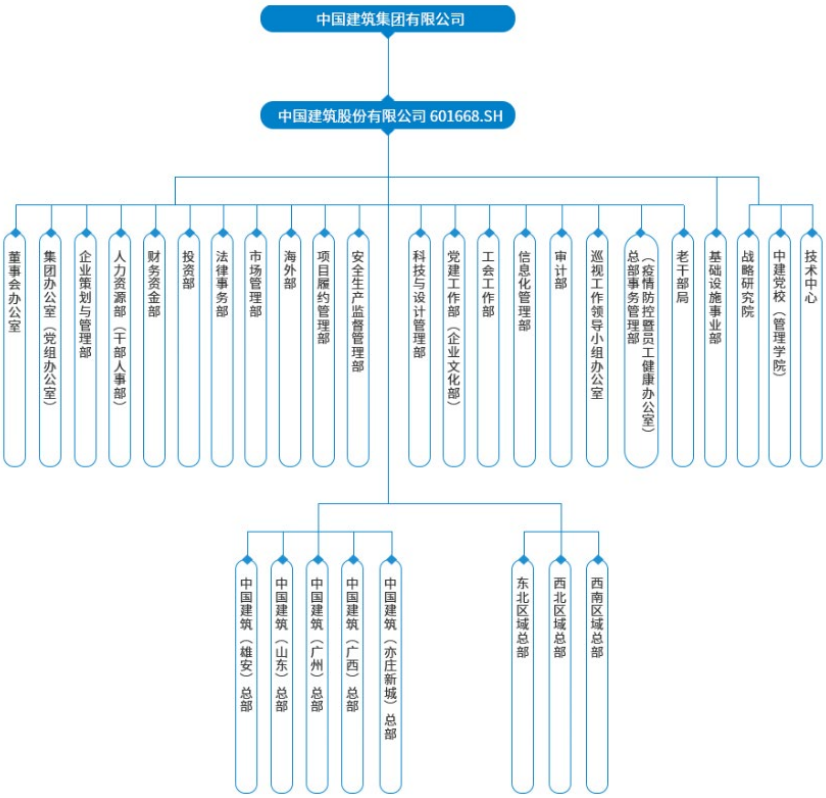

资料来源：公司官网

附二：中国建筑股份有限公司财务数据及主要指标（合并口径）

财务数据（单位：亿元）	2023	2024	2025	2026.3/2026.1~3
货币资金	3,587.91	4,244.26	4,116.70	3,742.03
应收账款	2,576.99	3,171.44	4,155.59	4,422.87
其他应收款	765.55	682.36	747.86	847.58
存货	7,963.43	7,721.68	8,158.66	8,260.37
长期投资	1,434.35	1,503.78	1,639.96	1,646.95
固定资产	527.22	533.92	535.11	528.77
在建工程	40.87	43.07	50.99	55.96
无形资产	327.30	353.24	423.93	438.96
资产总计	29,033.23	31,897.74	35,606.80	36,136.74
其他应付款	1,397.40	1,475.75	1,540.00	1,543.50
短期债务	3,143.58	3,120.20	3,714.35	3,923.48
长期债务	6,269.28	6,969.33	7,130.68	7,371.90
总债务	9,412.86	10,089.53	10,845.04	11,295.38
净债务	6,102.78	6,460.43	7,192.82	7,553.35
负债合计	21,722.52	24,177.93	27,381.72	27,752.99
所有者权益合计	7,310.70	7,719.81	8,225.08	8,383.75
利息支出	322.58	328.60	296.60	--
营业总收入	22,655.29	21,873.34	20,821.42	5,118.47
经营性业务利润	1,031.79	984.73	937.68	198.57
投资收益	40.36	15.05	8.03	9.61
净利润	735.40	627.46	535.58	163.60
EBIT	1,130.14	1,017.76	884.72	--
EBITDA	1,274.58	1,168.96	1,031.66	--
经营活动产生的现金流量净额	110.30	158.26	205.37	-769.87
投资活动产生的现金流量净额	-265.02	-25.31	-321.50	-27.14
筹资活动产生的现金流量净额	304.50	151.10	115.79	440.94
财务指标	**2023**	**2024**	**2025**	**2026.3/2026.1~3**
营业毛利率（%）	9.83	9.86	9.90	7.93
期间费用率（%）	4.71	4.95	5.02	3.73
EBIT 利润率（%）	4.99	4.65	4.25	--
总资产收益率（%）	3.89	3.34	2.62	--
流动比率（X）	1.29	1.29	1.26	1.28
速动比率（X）	0.79	0.86	0.87	0.88
存货周转率（X）	2.57	2.51	2.36	2.30*
应收账款周转率（X）	8.79	7.61	5.68	4.77*
资产负债率（%）	74.82	75.80	76.90	76.80
总资本化比率（%）	58.81	58.98	59.03	59.51
短期债务/总债务（%）	33.40	30.93	34.25	34.74
经调整的经营活动产生的现金流量净额/总债务（X）	-0.02	-0.02	-0.01	--
经调整的经营活动产生的现金流量净额/短期债务（X）	-0.07	-0.06	-0.03	--
经营活动产生的现金流量净额利息保障倍数（X）	0.34	0.48	0.69	--
总债务/EBITDA（X）	7.39	8.63	10.51	--
EBITDA/短期债务（X）	0.41	0.37	0.28	--
EBITDA 利息保障倍数（X）	3.95	3.56	3.48	--
EBIT 利息保障倍数（X）	3.50	3.10	2.98	--
FFO/总债务（X）	0.08	0.05	0.09	--

注：1、2026 年一季报未经审计；2、因缺少相关资料，2026 年 3 月末其他应付款、其他流动负债、少数股东权益中的有息部分均与 2025 年末保持一致；3、带“*”指标已经年化处理；4、因缺少 2026 年一季度现金流量表补充资料，部分指标无法计算。

附三：基本财务指标的计算公式

指标		计算公式
资本结构	短期债务	短期借款+以公允价值计量且其变动计入当期损益的金融负债/交易性金融负债+应付票据+一年内到期的非流动负债+其他债务调整项
	长期债务	长期借款+应付债券+租赁负债+其他债务调整项
	总债务	长期债务+短期债务
	经调整的所有者权益	所有者权益合计-混合型证券调整
	资产负债率	负债总额/资产总额
	总资本化比率	总债务/(总债务+经调整的所有者权益）
	非受限货币资金	货币资金-受限货币资金
	利息支出	资本化利息支出+费用化利息支出+调整至债务的混合型证券股利支出
	长期投资	债权投资＋其他权益工具投资＋其他债权投资＋其他非流动金融资产＋长期股权投资
经营效率	应收账款周转率	营业收入/（应收账款平均净额+应收款项融资调整项平均净额）
	存货周转率	营业成本/存货平均净额
	现金周转天数	（应收账款平均净额+应收款项融资调整项平均净额）×360 天/营业收入+存货平均净额×360 天/营业成本+合同资产平均净额×360 天/营业收入-应付账款平均净额×360 天/（营业成本+期末存货净额-期初存货净额）
盈利能力	营业毛利率	(营业收入-营业成本)/营业收入
	期间费用合计	销售费用+管理费用+财务费用+研发费用
	期间费用率	期间费用合计/营业收入
	经营性业务利润	营业总收入-营业成本-利息支出-手续费及佣金支出-退保金-赔付支出净额-提取保险合同准备金净额-保单红利支出-分保费用-税金及附加-期间费用+其他收益-非经常性损益调整项
	EBIT（息税前盈余）	利润总额+费用化利息支出-非经常性损益调整项
	EBITDA（息税折旧摊销前盈余）	EBIT+折旧+无形资产摊销+长期待摊费用摊销
	总资产收益率	EBIT/总资产平均余额
	EBIT 利润率	EBIT/营业收入
现金流	收现比	销售商品、提供劳务收到的现金/营业收入
	经调整的经营活动产生的现金流量净额	经营活动产生的现金流量净额-购建固定资产无形资产和其他长期资产支付的现金中资本化的研发支出-分配股利利润或偿付利息支付的现金中利息支出和混合型证券股利支出
	FFO	经调整的经营活动产生的现金流量净额—营运资本的减少(存货的减少+经营性应收项目的减少+经营性应付项目的增加)
偿债能力	EBIT 利息保障倍数	EBIT/利息支出
	EBITDA 利息保障倍数	EBITDA/利息支出
	经营活动产生的现金流量净额利息保障倍数	经营活动产生的现金流量净额/利息支出

注：1、“利息支出、手续费及佣金支出、退保金、赔付支出净额、提取保险合同准备金净额、保单红利支出、分保费用”为金融及涉及金融业务的相关企业专用；2、根据《关于修订印发 2018 年度一般企业财务报表格式的通知》（财会[2018]15 号），对于未执行新金融准则的企业，长期投资计算公式为：“长期投资=可供出售金融资产+持有至到期投资+长期股权投资”；3、根据《公开发行证券的公司信息披露解释性公告第 1 号——非经常性损益》证监会公告[2023]65 号，非经常性损益是指与公司正常经营业务无直接关系，以及虽与正常经营业务相关，但由于其性质特殊和偶发性，影响报表使用人对公司经营业绩和盈利能力做出正常判断的各项交易和事项产生的损益。

附四：信用等级的符号及定义

个体信用评估（BCA）等级符号	含义
aaa	在无外部特殊支持下，受评对象偿还债务的能力极强，基本不受不利经济环境的影响，违约风险极低。
aa	在无外部特殊支持下，受评对象偿还债务的能力很强，受不利经济环境的影响很小，违约风险很低。
a	在无外部特殊支持下，受评对象偿还债务的能力较强，较易受不利经济环境的影响，违约风险较低。
bbb	在无外部特殊支持下，受评对象偿还债务的能力一般，受不利经济环境影响较大，违约风险一般。
bb	在无外部特殊支持下，受评对象偿还债务的能力较弱，受不利经济环境影响很大，有较高违约风险。
b	在无外部特殊支持下，受评对象偿还债务的能力较大地依赖于良好的经济环境，违约风险很高。
ccc	在无外部特殊支持下，受评对象偿还债务的能力极度依赖于良好的经济环境，违约风险极高。
cc	在无外部特殊支持下，受评对象基本不能偿还债务，违约很可能会发生。
c	在无外部特殊支持下，受评对象不能偿还债务。

注：[1] 除 aaa 级，ccc 级及以下等级外，每一个信用等级可用“+”、“-”符号进行微调，表示略高或略低于本等级。

[2] 个体信用评估：通过分析受评主体的经营风险和财务风险，在不考虑外部特殊支持情况下，对其自身信用实力的评估。特殊支持指政府或股东为了避免受评主体违约，对受评主体所提供的日常业务之外的任何援助。

主体等级符号	含义
AAA	受评对象偿还债务的能力极强，基本不受不利经济环境的影响，违约风险极低。
AA	受评对象偿还债务的能力很强，受不利经济环境的影响较小，违约风险很低。
A	受评对象偿还债务的能力较强，较易受不利经济环境的影响，违约风险较低。
BBB	受评对象偿还债务的能力一般，受不利经济环境影响较大，违约风险一般。
BB	受评对象偿还债务的能力较弱，受不利经济环境影响很大，有较高违约风险。
B	受评对象偿还债务的能力较大地依赖于良好的经济环境，违约风险很高。
CCC	受评对象偿还债务的能力极度依赖于良好的经济环境，违约风险极高。
CC	受评对象基本不能偿还债务，违约很可能会发生。
C	受评对象不能偿还债务。

注：除 AAA 级，CCC 级及以下等级外，每一个信用等级可用“+”、“-”符号进行微调，表示略高或略低于本等级。

中长期债项等级符号	含义
AAA	债券安全性极强，基本不受不利经济环境的影响，信用风险极低。
AA	债券安全性很强，受不利经济环境的影响较小，信用风险很低。
A	债券安全性较强，较易受不利经济环境的影响，信用风险较低。
BBB	债券安全性一般，受不利经济环境影响较大，信用风险一般。
BB	债券安全性较弱，受不利经济环境影响很大，有较高信用风险。
B	债券安全性较大地依赖于良好的经济环境，信用风险很高。
CCC	债券安全性极度依赖于良好的经济环境，信用风险极高。
CC	基本不能保证偿还债券。
C	不能偿还债券。

注：除 AAA 级，CCC 级及以下等级外，每一个信用等级可用“＋”、“－”符号进行微调，表示略高或略低于本等级。

短期债项等级符号	含义
A-1	为最高级短期债券，还本付息风险很小，安全性很高。
A-2	还本付息能力较强，安全性较高。
A-3	还本付息能力一般，安全性易受不利环境变化的影响。
B	还本付息能力较低，有很高的违约风险。
C	还本付息能力极低，违约风险极高。
D	不能按期还本付息。

注：每一个信用等级均不进行微调。

独立 · 客观 · 专业

地址：北京市东城区朝阳门内大街南竹杆胡同 2 号银河 SOHO5 号楼

邮编：100010
电话：+86（10）6642 8877
传真：+86（10）6642 6100
网址：www.ccxi.com.cn

Address: Building 5, Galaxy SOHO, No.2 Nanzhugan Lane, Chaoyangmennei Avenue, Dongcheng District, Beijing

Postal Code：100010
Tel: +86（10）6642 8877
Fax: +86（10）6642 6100
Web: www.ccxi.com.cn